GL

ШИБЕРНО-НОЖОВА ЗАСУВКА ДВОНАПРАВЛЕНА МІЖФЛАНЦЕВОГО ТИПУ

Дана засувка призначена для роботи на лініях для транспортування твердих частинок (бруд, камені, шлам й ін.) та дуже абразивних середовищ.

- Двонаправлена шиберно-ножова засувка міжфланцевого типу.
- Корпус цілісний, «моноблок», з литого чавуну.
- Ніж з нержавіючої сталі.
- Дві гумові вставки.
- Висока пропускна здатність при низьких перепадах тиску.
- Використання різних матеріалів ущільнень.
- Відстань між торцями (будівельна довжина) відповідно до стандарту СМО

ОСНОВНІ ГАЛУЗІ ЗАСТОСУВАННЯ:

- видобувна промисловість
- обробка стічних вод
- електростанції
- теплоелектростанції
- підприємства енергетичного сектора
- хімічні підприємства
- шламові трубопроводи
- целлюлозно-паперова промисловість.

МОЖЛИВІ РОЗМІРИ:

від DN50 до DN1400
(на замовлення розміри можуть бути збільшені).

РОБОЧИЙ ТИСК:

від DN50 до DN600 . . . . . 10 кг/см²
від DN700 до DN1400 . . . . . 6 кг/см²
(тиски, вказані в таблиці, можуть використовуватися для обох напрямків засувки)

СТАНДАРТНІ ФЛАНЦЕВІ З'ЄДНАННЯ:

Фланці з висвердленими отворами:
DIN PN10 і ANSI B16.5 (клас 150)

ІНШІ ФЛАНЦЕВІ З'ЄДНАННЯ:

DIN PN 6, DIN PN 16, DIN PN 25, Стандарт JIS, Австралійський стандарт, Британський стандарт

СТАНДАРТНІ УЩІЛЬНЕННЯ

Сідло засувки GL складається з двох гумових вставок, розташованих симетрично по обидва боки корпуса.

Вставки виготовлені з натурального каучуку з металевою серцевиною, що допомагає зберігати форму і перешкоджає деформації. Коли засувка знаходиться у відкритому положенні, еластичні властивості вставок дозволяють їм перебувати в постійному контакті, що перешкоджає скупченню твердих відкладень між двома частинами корпусу.

Засувка GL призначена для абразивних рідких продуктів, тому вставки захищають всю поверхню корпусу, яка знаходиться в контакті з абразивним потоком. Сідло складається з двох симетричних частин і не потребує ні кілець, ні фланцевих прокладок (рис.1).

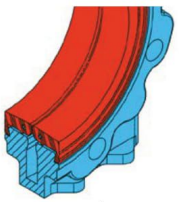

рис.1

НАБИВКА САЛЬНИКА

Стандартна набивка СМО виготовлена зі спеціального ущільнення EPDM. Набивка містить промаслену стрічку, яка полегшує ручне відкриття й закриття засувки.

Набивка розміщується в легкодоступних місцях і може замінюватися без зняття засувки.

КОМПЛЕКТУЮЧІ ДЕТАЛІ ТА ОПЦІЇ

Є різні типи аксесуарів, для адаптації засувки до специфічних умов роботи.

- Ніж з дзеркальним поліруванням.
- Ніж з тефлоновим покриттям.
- Ніж з добавкою стеліту (кобальтохромововольфрамовий сплав).
- Брудознімач в набивці сальника.
- Теплова сорочка корпусу.
- Промивні отвори в корпусі.
- Електромагнітні клапани.
- З'єднувальні коробки, електропроводка та пневматичні трубки.
- Механічні кінцеві вимикачі, індуктивні перемикачі та позиціонери.
- Система механічного блокування.
- Механічні обмежувачі ходу
- Ручний аварійний привод (маховик/редуктор).
- Взаємозамінні приводи.
- Опора приводу або траверса.
- Епоксидне покриття.
- Захисні огорожі ножа.

ТИПИ ПОДОВЖУВАЧІВ

- **Управляюча колона.** Шток нарощується на необхідну довжину за рахунок видовженого стержня. Рекомендується через кожні 1,5 метра встановлювати опорні напрямні для штока.
- **Труба.** Призначена для підйому приводу. При роботі засувки труба обертається разом з маховиком, зберігаючи постійну висоту.
- **Подовжені опорні пластини.** Якщо потрібно невелике подовження, його можна отримати за допомогою видовжених опорних пластин.
- **Карданне зчленування.** Якщо пристрій не знаходиться на одній лінії із засувкою, цю проблему можна вирішити, встановивши карданне зчленування.

СІДЛО / ПРОКЛАДКИ

Матеріал	Т макс,°С	Галузі застосування
Натуральний каучук	90	Загального призначення
EPDM (E)	125	Вода, кислоти та синтетичні масла
Нітрил (N)	90	Вуглеводні, масла та мастильні матеріали
Вітон (V)	190	Вуглеводні та розчинники

СПИСОК СТАНДАРТНИХ КОМПОНЕНТІВ

	Компонент:	Виконання з чавуну:	Виконання з нержавіючої сталі:
1	Корпус	GGG50	CF8M
2	Ніж	AISI304	AISI316
3	Сальник	сталь	AISI316
4	Ущільнення набивки	натуральний каучук	натуральний каучук
5	Набивка сальника	промаслена стрічка	промаслена стрічка
6	Заглушка	A-2	A-4
7	Ущільнення	натуральний каучук	натуральний каучук
8	Опорні пластини	сталь	сталь
9	Шток	AISI30 3	AISI303
10	Траверса	GGG50	GGG50
11	Гайка штока	бронза	бронза
12	Маховик	GGG50	GGG50
13	Стопорна гайка	сталь	сталь
14	Гайка ковпака	цинк 5.6	цинк 5.6
15	Ковпак	сталь	сталь
16	Захисна заглушка	пластмаса	пластмаса
17	Пристрій для змазування	сталь	сталь

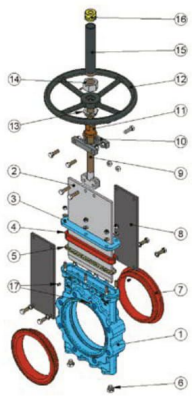

СПОСОБИ КЕРУВАННЯ

РУЧНІ:

- маховик (з висувним штоком, з невисувним штоком, з ланцюгом);
- важіль;
- редуктор;
- інші (квадратна гайка і т.д.)

АВТОМАТИЧНІ:

- електричний привід;
- пневмоциліндр;
- гідроциліндр.

Конструкція засувок СМО SL характеризується повною взаємозамінністю приводів

ТИПИ ПРИВОДІВ:

- маховик з висувним штоком
- привід пневматичний
- привід від електродвигуна
- привід гідравлічний
- маховик з редуктором (див. рисунки A1-A5)

ВЕЛИКИЙ ВИБІР АКСЕСУАРІВ:

- механічні стопори
- блокувальні пристрої
- ручні аварійні приводи
- електромагнітні клапани
- позиціонери
- кінцеві вимикачі
- детектори наближення
- управляюча колона, пряма (рис. 1)
- управляюча колона, похила (рис.2)

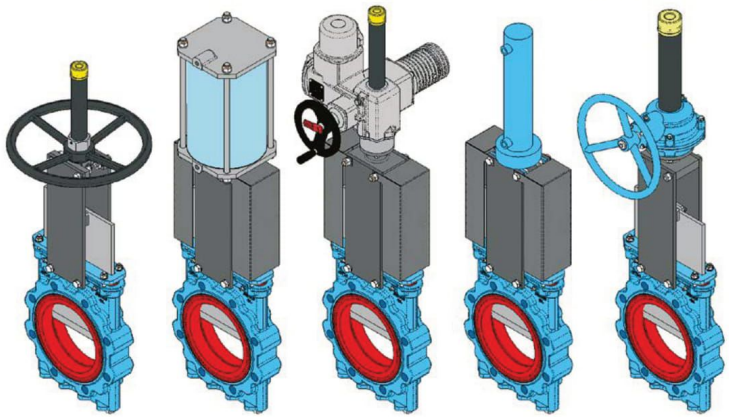

рис. A1 рис. A2 рис. A3 рис. A4 рис. A5

рис.2

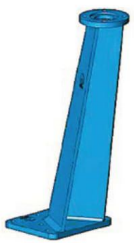

рис.3

GL

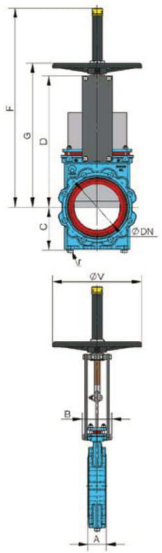

МАХОВИК З ВИСУВНИМ ШТОКОМ

- B = макс. ширина засувки (без привода)
- D = макс. висота засувки (без привода)
- Починаючи з діаметра DN350 (включно) привід з редуктором.

DN	ΔP, кг/см²	Сила, Н	Момент, Н•м	A	B	C	D	G	F	⌀ штока	Товщ. ножа	⌀V	Вага, кг	r (B.S.P.)
50	10	905,21	2,06	54	109	95	280	319	449	20x4	5	225	9	1/4"
65	10	1506,9	3,48	54	109	103	306	345	500	20x4	5	225	10	1/4"
80	10	2312,5	5,28	57	109	111	332	372	551	20x4	5	225	11	1/4"
100	10	3609,8	8,24	57	109	125	368	407	587	20x4	5	225	14	1/4"
125	10	5639,4	16,1	64	126	140	421	474	713	25x5	8	325	17	1/4"
150	10	8121,1	23,18	64	126	155	466	519	757	25x5	8	325	20	1/4"
200	10	14449	41,28	76	126	184	565	618	957	25x5	10	325	34	3/8"
250	10	22591	64,54	76	197	217	626	749	1125	35x6	12	450	50	1/2"
300	10	32569	93,05	83	197	255	739	837	1213	35x6	15	450	66	1/2"
350	10	44419	172,2	83	350	280	842	942	1342	35x6	15	–	116	1/2"
400	10	58040	224,9	96	350	310	933	1033	1483	40x7	18	–	144	3/4"
450	10	73382	284,5	96	350	335	1019	1119	1619	40x7	20	–	200	3/4"
500	10	90869	496,8	121	380	370	1156	1256	1806	50x8	22	–	231	3/4"
600	10	131156	717,1	121	400	440	1338	1438	2088	50x8	25	–	323	1"
700	6	107739	589,1	182	400	490	1425	1525	2440	50x8	25	–	–	1"
800	6	141228	772,2	206	400	550	1615	1715	2665	50x8	30	–	–	1"
900	6	179489	1164	225	400	600	1823	1923	2823	60x9	35	–	–	1"
1000	6	221406	1436	240	440	613	1992	2092	3192	60x9	35	–	–	1"

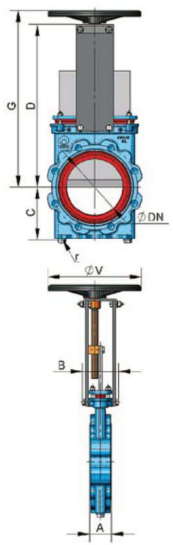

МАХОВИК З НЕВИСУВНИМ ШТОКОМ

Застосовується за наявності просторових обмежень.

- B = макс. ширина засувки (без привода)
- D = макс. висота засувки (без привода)
- Починаючи з діаметра DN350 (включно) привід з редуктором.

DN	ΔP, кг/см²	Сила, Н	Момент, Н•м	A	B	C	D	G	⌀ штока	Товщ. ножа	⌀V	r (B.S.P.)
50	10	905,21	2,06	54	109	95	280	319	20x4	5	225	1/4"
65	10	1506,9	3,48	54	109	103	306	345	20x4	5	225	1/4"
80	10	2312,5	5,28	57	109	111	332	372	20x4	5	225	1/4"
100	10	3609,8	8,24	57	109	125	368	407	20x4	5	225	1/4"
125	10	5639,4	16,1	64	126	140	421	474	25x5	8	325	1/4"
150	10	8121,1	23,18	64	126	155	466	519	25x5	8	325	1/4"
200	10	14449	41,28	76	126	184	565	618	25x5	10	325	3/8"
250	10	22591	64,54	76	197	217	626	749	35x6	12	450	1/2"
300	10	32569	93,05	83	197	255	739	837	35x6	15	450	1/2"
350	10	44419	172,2	83	350	280	842	942	35x6	15	–	1/2"
400	10	58040	224,9	96	350	310	933	1033	40x7	18	–	3/4"
450	10	73382	284,5	96	350	335	1019	1119	40x7	20	–	3/4"
500	10	90869	496,8	121	380	370	1156	1256	50x8	22	–	3/4"
600	10	131156	717,1	121	400	440	1338	1438	50x8	25	–	1"
700	6	107739	589,1	182	400	490	1425	1525	50x8	25	–	1"
800	6	141228	772,2	206	400	550	1615	1715	50x8	30	–	1"
900	6	179489	1164	225,5	400	600	1823	1923	60x9	35	–	1"
1000	6	221406	1436	240	440	613	1992	2092	60x9	35	–	1"

МАХОВИК-ЛАНЦЮГ

Використовується в основному для установок, розташованих на важкодоступних підвищених ділянках, маховик розташовується вертикально.

- B = макс. ширина засувки (без привода)
- D = макс. висота засувки (без привода)

DN	ΔP, кг/см²	Сила, Н	Момент, Н•м	A	B	C	D	G	F	⌀ штока	Товщ. ножа	⌀V	r (B.S.P.)
50	10	905,21	2,06	54	109	95	280	319	449	20x4	5	225	1/4"
65	10	1506,9	3,48	54	109	103	306	345	500	20x4	5	225	1/4"
80	10	2312,5	5,28	57	109	111	332	372	551	20x4	5	225	1/4"
100	10	3609,8	8,24	57	109	125	368	407	587	20x4	5	225	1/4"
125	10	5639,4	16,1	64	126	140	421	474	713	25x5	8	300	1/4"
150	10	8121,1	23,18	64	126	155	466	519	757	25x5	8	300	1/4"
200	10	14449	41,28	76	126	184	565	618	957	25x5	10	300	3/8"
250	10	22591	64,54	76	197	217	626	749	1125	35x6	12	402	1/2"
300	10	32569	93,05	83	197	255	739	837	1213	35x6	15	402	1/2"
350	10	44419	172,2	83	350	280	842	942	1342	35x6	15	402	1/2"
400	10	58040	224,9	96	350	310	933	1033	1483	40x7	18	402	3/4"
450	10	73382	284,5	96	350	335	1019	1119	1619	40x7	20	402	3/4"
500	10	90869	496,8	121	380	370	1156	1256	1806	50x8	22	402	3/4"
600	10	131156	717,1	121	400	440	1338	1438	2088	50x8	25	402	1"
700	6	107739	589,1	182	400	490	1425	1525	2440	50x8	25	402	1"
800	6	141228	772,2	206	400	550	1615	1715	2665	50x8	30	402	1"
900	6	179489	1164	225,5	400	600	1823	1923	2823	60x9	35	402	1"
1000	6	221406	1436	240	440	613	1992	2092	3192	60x9	35	402	1"

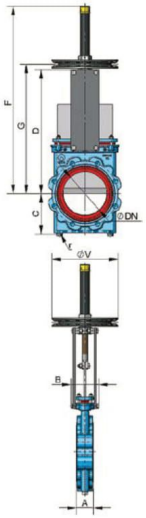

ВАЖІЛЬ

Привід швидкого управління

- B = макс. ширина засувки (без привода)
- D = макс. висота засувки (без привода)

DN	ΔP, кг/см²	Сила, Н	A	B	C	D	P	⌀	L	⌀ стержня	Товщ. ножа	r (B.S.P.)
50	10	905,21	54	109	95	280	426	165	315	25	5	1/4"
65	10	1506,9	54	109	103	306	499	165	315	25	5	1/4"
80	10	2312,5	57	109	111	332	541	165	315	25	5	1/4"
100	10	3609,8	57	109	125	368	582	165	315	25	5	1/4"
125	10	5639,4	64	126	140	421	701	165	415	25	8	1/4"
150	10	8121,1	64	126	155	466	898	165	415	25	8	1/4"
200	10	14449	76	126	184	565	1133	290	620	30	10	3/8"
250	10	22591	76	197	217	626	1351	290	620	30	12	1/2"
300	10	32569	83	197	255	739	1629	290	620	30	15	1/2"

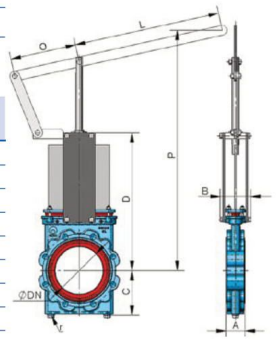

ПНЕВМАТИЧНИЙ ЦИЛІНДР ОДНОСТОРОННЬОЇ ДІЇ (тиск повітря: 6 кг/см²)

Тиск подачі повітря в циліндр мінімум 6 кг/см² і максимум 10 кг/см², повітря має бути сухим і містити відповідне змащування.

- B = макс. ширина засувки (без привода)
- D = макс. висота засувки (без привода)

DN	ΔP, кг/см²	Сила, Н	A	B	C	D	T	Q	⌀ цил.	⌀ стержня	S (BSP)	Товщ. ножа	r (B.S.P.)
50	10	905,21	54	109	95	280	752	110	125	25	1/4"	5	1/4"
65	10	1506,9	54	109	103	306	794	110	125	25	1/4"	5	1/4"
80	10	2312,5	57	109	111	332	836	135	125	25	1/4"	5	1/4"
100	10	3609,8	57	109	125	368	906	170	160	30	1/4"	5	1/4"
125	10	5639,4	64	126	140	421	986	215	200	30	3/8"	8	1/4"
150	10	8121,1	64	126	155	466	1056	215	200	30	3/8"	8	1/4"
200	10	14449	76	126	184	565	1439	270	250	40	3/8"	10	3/8"

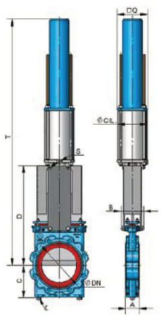

GL

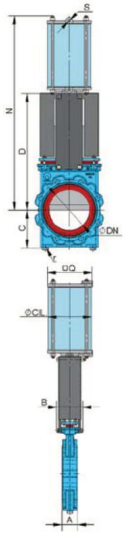

ПНЕВМАТИЧНИЙ ЦИЛІНДР ДВОСТОРОННЬОЇ ДІЇ

Тиск подачі повітря в циліндр мінімум 6 кг/см² і максимум 10 кг/см², повітря має бути сухим і містити відповідне змащування.

• B = макс. ширина засувки (без привода) • D = макс. висота засувки (без привода)

DN	ΔP, (*) кг/см²	Сила, Н	A	B	C	D	N	Q	⌀ цил.	⌀ штока	S (BSP)	Товщ. ножа	Вага, кг	r (B.S.P.)
50	10	905,21	54	109	95	280	475	90	80	20	1/4"	5	9	1/4"
65	10	1506,9	54	109	103	306	515	90	80	20	1/4"	5	10	1/4"
80	10	2312,5	57	109	111	332	555	110	100	20	1/4"	5	11	1/4"
100	10	3609,8	57	109	125	368	620	135	125	25	1/4"	5	14	1/4"
125	10	5639,4	64	126	140	421	700	170	160	30	1/4"	8	20	1/4"
150	10	8121,1	64	126	155	466	775	170	160	30	1/4"	8	26	1/4"
200	10	14449	76	126	184	565	940	215	200	30	3/8"	10	48	3/8"
250	10	22591	76	197	217	626	1140	270	250	40	3/8"	12	69	1/2"
300	10	32569	83	197	255	739	1290	382	300	45	1/2"	15	83	1/2"
350	10	44419	83	350	280	842	1485	444	350	45	1/2"	15	159	1/2"
400	10	58040	96	350	310	933	1650	508	400	50	1/2"	18	188	3/4"
450	10	73382	96	350	335	1019	1805	552	450	50	3/4"	20	274	3/4"
500	10	90869	121	380	370	1156	2000	612	500	50	3/4"	22	318	3/4"
600	10	131156	121	400	440	1338	2200	772	585	60	1"	25	425	1"
700	6	107739	182	400	490	1425	2385	772	635	60	1"	25	-	1"

(*) Для менших робочих тисків звертіться до виробника за консультацією стосовно діаметра циліндра.

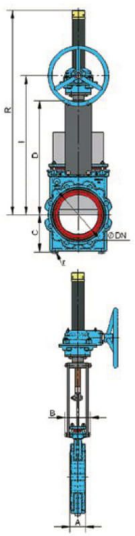

РЕДУКТОР

Рекомендується для діаметрів понад DN 350 і робочих тисків понад 3,5 кг/см²

• B = макс. ширина засувки (без привода) • D = макс. висота засувки (без привода)

DN	ΔP, кг/см²	Сила, Н	Момент, Н•м	A	B	C	D	I	R	⌀ штока	Товщ. ножа	r (B.S.P.)
50	10	905,21	2,06	54	109	95	280	402	577	20x4	5	1/4"
65	10	1506,9	3,48	54	109	103	306	446	621	20x4	5	1/4"
80	10	2312,5	5,28	57	109	111	332	490	665	20x4	5	1/4"
100	10	3609,8	8,24	57	109	125	368	540	755	20x4	5	1/4"
125	10	5639,4	16,1	64	126	140	421	589	845	25x5	8	1/4"
150	10	8121,1	23,18	64	126	155	466	689	947	25x5	8	1/4"
200	10	14449	41,28	76	126	184	565	735	1103	25x5	10	3/8"
250	10	22591	64,54	76	197	217	626	823	1191	35x6	12	1/2"
300	10	32569	93,05	83	197	255	739	940	1388	35x6	15	1/2"
350	10	44419	172,2	83	350	280	842	1028	1570	35x6	15	1/2"
400	10	58040	224,9	96	350	310	933	1122	1666	40x7	18	3/4"
450	10	73382	284,5	96	350	335	1019	1278	1890	40x7	20	3/4"
500	10	90869	496,8	121	380	370	1156	1460	2172	50x8	22	3/4"
600	10	131156	717,1	121	400	440	1338	1610	2425	50x8	25	1"
700	6	107739	589,1	182	400	490	1425	1810	2750	50x8	25	1"
800	6	141228	772,2	206	400	550	1615	1752	2610	50x8	30	1"
900	6	179489	1164	225	400	600	1823	1960	2913	60x9	35	1"
1000	6	221406	1436	240	440	613	1992	2129	3206	60x9	35	1"
1100	6	269251	2021	240	440	670	2217	2388	3575	70x10	40	1 1/2"
1200	6	321856	2416	254	480	725	2351	2522	3807	80x10	45	1 1/2"
1300	6	377925	3175	254	480	787	2882	3053	4482	80x10	45	1 1/2"
1400	6	440582	3703	279	520	837	3250	3458	4952	80x10	50	1 1/2"

ЕЛЕКТРИЧНИЙ ПРИВІД

• Починаючи з діаметра DN350 (включно) двигун комплектується редуктором.

DN	ΔP, кг/см²	Сила, Н	Момент, Н•м	A	B	C	D	M	X	Y	⌀ штока	Товщ. ножа	r (B.S.P.)
50	10	905,21	2,06	54	109	95	280	631	451	418	20x4	5	1/4"
65	10	1506,9	3,48	54	109	103	306	683	451	470	20x4	5	1/4"
80	10	2312,5	5,28	57	109	111	332	719	451	506	20x4	5	1/4"
100	10	3609,8	8,24	57	109	125	368	775	451	559	20x4	5	1/4"
125	10	5639,4	16,1	64	126	140	421	819	451	604	25x5	8	1/4"
150	10	8121,1	23,18	64	126	155	466	1028	451	703	25x5	8	1/4"
200	10	14449	41,28	76	126	184	565	1116	474	766	25x5	10	3/8"
250	10	22591	64,54	76	197	217	626	1274	474	879	35x6	12	1/2"
300	10	32569	93,05	83	197	255	739	1377	631	1007	35x6	15	1/2"
350	10	44419	172,2	83	350	280	842	1570	631	1098	35x6	15	1/2"
400	10	58040	224,9	96	350	310	933	1661	631	1184	40x7	18	3/4"
450	10	73382	284,5	96	350	335	1019	1903	631	1321	40x7	20	3/4"
500	10	90869	496,8	121	380	370	1156	2185	701	1523	50x8	22	3/4"
600	10	131156	717,1	121	400	440	1338	2203	631	1515	50x8	25	1"
700	6	107739	589,1	182	400	490	1425	2428	631	1631	50x8	25	1"
800	6	141228	772,2	206	400	550	1615	2723	631	1821	50x8	30	1"
900	6	179489	1164	225	400	600	1823	3083	631	2196	60x9	35	1"
1000	6	221406	1436	240	440	613	1992	3345	631	2295	60x9	35	1"
1100	6	269251	2021	240	440	670	2217	3670	631	2520	70x10	40	1 1/2"
1200	6	321856	2416	254	480	725	2351	3904	631	2654	80x10	45	1 1/2"
1300	6	377925	3175	254	480	787	2882	4550	631	3208	80x10	45	1 1/2"
1400	6	440582	3703	279	520	837	3250	5018	631	3576	80x10	50	1 1/2"

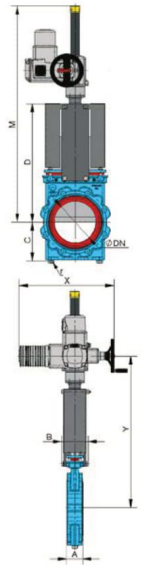

ГІДРАВЛІЧНИЙ ПРИВІД (тиск масла: 135 кг/см²)

• B = макс. ширина засувки (без привода) • D = макс. висота засувки (без привода)

DN	ΔP, кг/см²	Сила, Н	A	B	C	D	H	⌀ цил.	⌀ стержня	S (BSP)	Объем масла, дм³	Товщ. ножа	Вага, кг
50	10	905,21	54	109	95	280	527	25	18	3/8"	0,04	5	1/4"
65	10	1506,9	54	109	103	306	610	25	18	3/8"	0,05	5	1/4"
80	10	2312,5	57	109	111	332	692	25	18	3/8"	0,05	5	1/4"
100	10	3609,8	57	109	125	368	770	32	22	3/8"	0,11	5	1/4"
125	10	5639,4	64	126	140	421	847	40	28	3/8"	0,19	8	1/4"
150	10	8121,1	64	126	155	466	1022	50	28	3/8"	0,36	8	1/4"
200	10	14449	76	126	184	565	1162	50	28	3/8"	0,47	10	3/8"
250	10	22591	76	197	217	626	1352	63	36	3/8"	0,91	12	1/2"
300	10	32569	83	197	255	739	1505	80	45	3/8"	1,73	15	1/2"
350	10	44419	83	350	280	842	1686	100	56	1/2"	3,1	15	1/2"
400	10	58040	96	350	310	933	1866	125	70	1/2"	5,55	18	3/4"
450	10	73382	96	350	335	1019	2066	125	70	1/2"	6,22	20	3/4"
500	10	90869	121	380	370	1156	2430	125	70	1/2"	6,99	22	3/4"
600	10	131156	121	400	440	1338	2161	160	90	1/2"	13,47	25	1"
700	6	107739	182	400	490	1425	2410	160	90	1/2"	15,68	25	1"
800	6	141228	206	400	550	1615	2742	160	90	1/2"	17,89	30	1"
900	6	179489	225	400	600	1823	3053	200	90	1/2"	31,42	35	1"
1000	6	221406	240	400	613	1992	3322	200	90	1/2"	34,56	35	1"
1100	6	269251	240	440	670	2217	3685	220	90	1/2"	45,62	40	1 1/2"
1200	6	321856	254	480	725	2351	3919	220	90	1/2"	49,42	45	1 1/2"
1300	6	377925	254	480	787	2882	4565	250	90	1/2"	68,72	45	1 1/2"
1400	6	440582	279	520	837	3250	5035	250	90	1/2"	73,63	50	1 1/2"

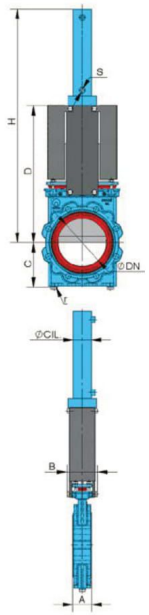

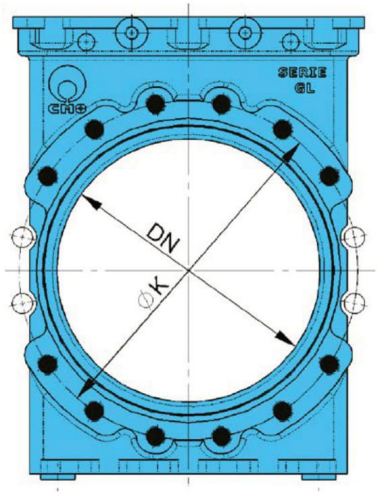

● — ненаскрізні різьбові отвори
○ — наскрізні різьбові отвори

ІНФОРМАЦІЯ ПРО РОЗМІРИ ФЛАНЦЕВИХ З'ЄДНАНЬ

EN 1092-2 PN10

DN	ΔP, кг/см²	●	○	Метрика	P	⌀K
50	10	4	-	M 16	14	125
65	10	4	-	M 16	14	145
80	10	8	-	M 16	14	160
100	10	8	-	M 16	14	180
125	10	8	-	M 16	15	210
150	10	8	-	M 20	15	240
200	10	8	-	M 20	17	295
250	10	12	-	M 20	17	350
300	10	12	-	M 20	20	400
350	10	12	4	M 20	21	460
400	10	12	4	M 24	23	515
450	10	16	4	M 24	24	565
500	10	16	4	M 24	25	620
600	10	16	4	M 27	26	725
700	10	20	4	M 27	26	840
800	10	20	4	M 30	26	950
900	10	24	4	M 30	26	1050
1000	10	24	4	M 33	27	1160
1100	10	28	4	M 33	27	1270
1200	10	28	4	M 36	29	1380
1300	10	28	4	M 36	29	1490
1400	10	24	12	M 39	30	1590

ANSI B16.5, клас 150

DN	ΔP, кг/см²	●	○	R UNC	P	⌀K
2"	10	4	-	5/8"	10	120,6
2 1/2"	10	4	-	5/8"	10	139,7
3"	10	4	-	5/8"	12	152,4
4"	10	4	4	5/8"	12	190,5
5"	10	4	4	3/4"	12	215,9
6"	8	4	4	3/4"	17	241,3
8"	7	4	4	3/4"	16	298,4
10"	5	8	4	7/8"	19	361,9
12"	5	8	4	7/8"	19	431,8
14"	4	8	4	1"	28	476,2
16"	4	12	4	1"	28	539,7
18"	3	12	4	1 1/8"	28	577,8
20"	3	16	4	1 1/8"	34	635
24"	3	16	4	1 1/4"	26	749,3
28"	3	20	4	1 1/4"	25	863,6
30"	3	24	4	1 1/2"	22	977,9
32"	3	28	4	1 1/2"	21	1085,9
36"	3	32	4	1 1/2"	21	1200,2
40"	3	40	4	1 1/2"	30	1422,4

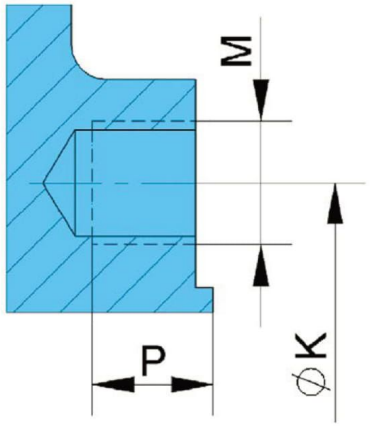

GL